Karta specyfikacji technicznej

Nożyce | **CU 5060 i**

Specyfikacja		**CU 5060 i**
numer katalogowy		150.012.289
szczęki nożyc		skośne NCT
maks. ciśnienie robocze	bar / MPa	720 / 72
EN 13204 klasyfikacja		CC205K-19.8
EN 13204 zdolność cięcia		1K 2K 3K 4K 5K
pręt okrągły	mm	47
rozwarcie ostrzy	mm	205
siła cięcia	kN / t	1765 / 180
waga narzędzia gotowego do pracy	kg	19.8
wymagana ilość oleju	cm^3	311
zakres temperatur pracy	°C	-20 - +55
i-Bolt		+
oświetlenie LED		+

Wymiary według rysunku technicznego		
wymiar A	mm	820
wymiar B	mm	342
wymiar C	mm	285

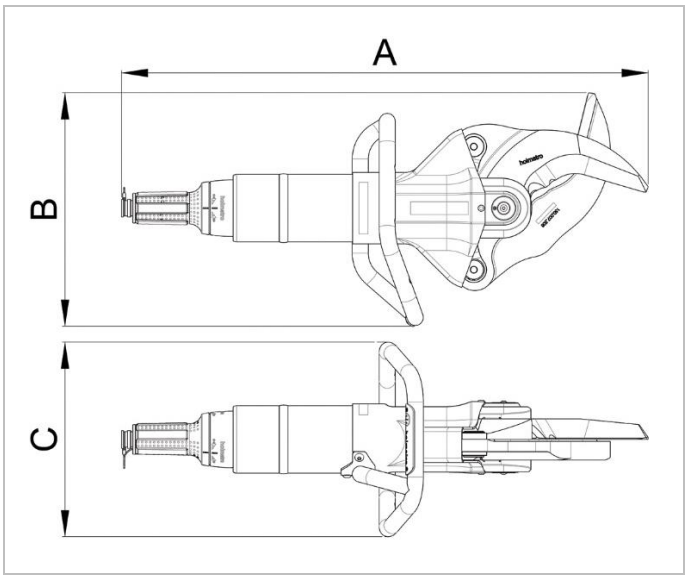

MAM | www.mam-poznan.com.pl | mam@mam-poznan.com.pl | tel. 61 842 78 87 | fax 61 842 75 56
Holmatro | www.holmatro.com/en/rescue