Karta specyfikacji technicznej

Kruszarka do betonu | **CC 23**

Specyfikacja		**CC 23**
numer katalogowy		150.012.295
maks. ciśnienie robocze	bar / MPa	720 / 72
siła kruszenia	kN/t	113 / 11.5
maksymalne rozwarcie	mm	230
waga narzędzia gotowego do pracy	kg	19.1
wymagana ilość oleju	cm^3	148
zakres temperatur pracy	°C	-20 - +55
kształt końcówki		szpiczasty
oświetlenie LED		+
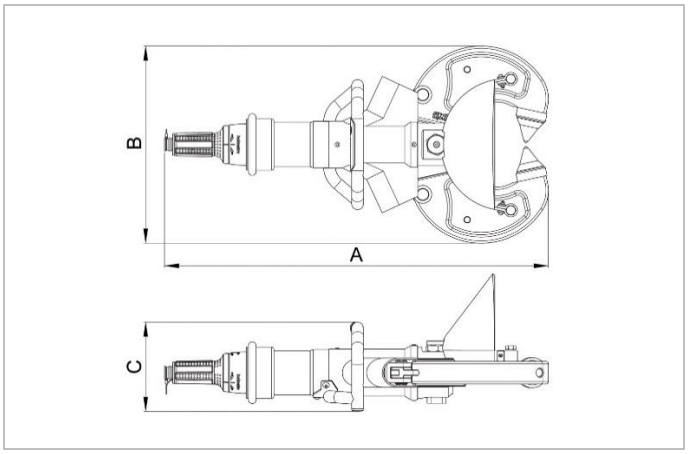
Wymiary według rysunku technicznego		
wymiar A	mm	815
wymiar B	mm	415
wymiar C	mm	217